Жироуловитель ПЭ-25-3500-В

Обозначение	Наименование	
	Место установки жироуловителя, тип жироуловителя	Проезжая часть, тип-ВП
D	Диаметр жироуловителя, мм	1 700
H	Высота жироуловителя (общая), мм	3 040
d	Диаметр канализационных патрубков, мм	110
h1	Высота корпуса жироуловителя, мм	2 000
h2	Высота технического колодца, мм	1 040
h3	Высота входного патрубка, мм	1 840
h4	Высота выпускного патрубка, мм	1 790
h5	Глубина заложения подводящей трубы, мм	1 200
	Производительность, л/с	7
	Производительность, м3/час	25,0
	Рабочий объем жироуловителя, л	3 500

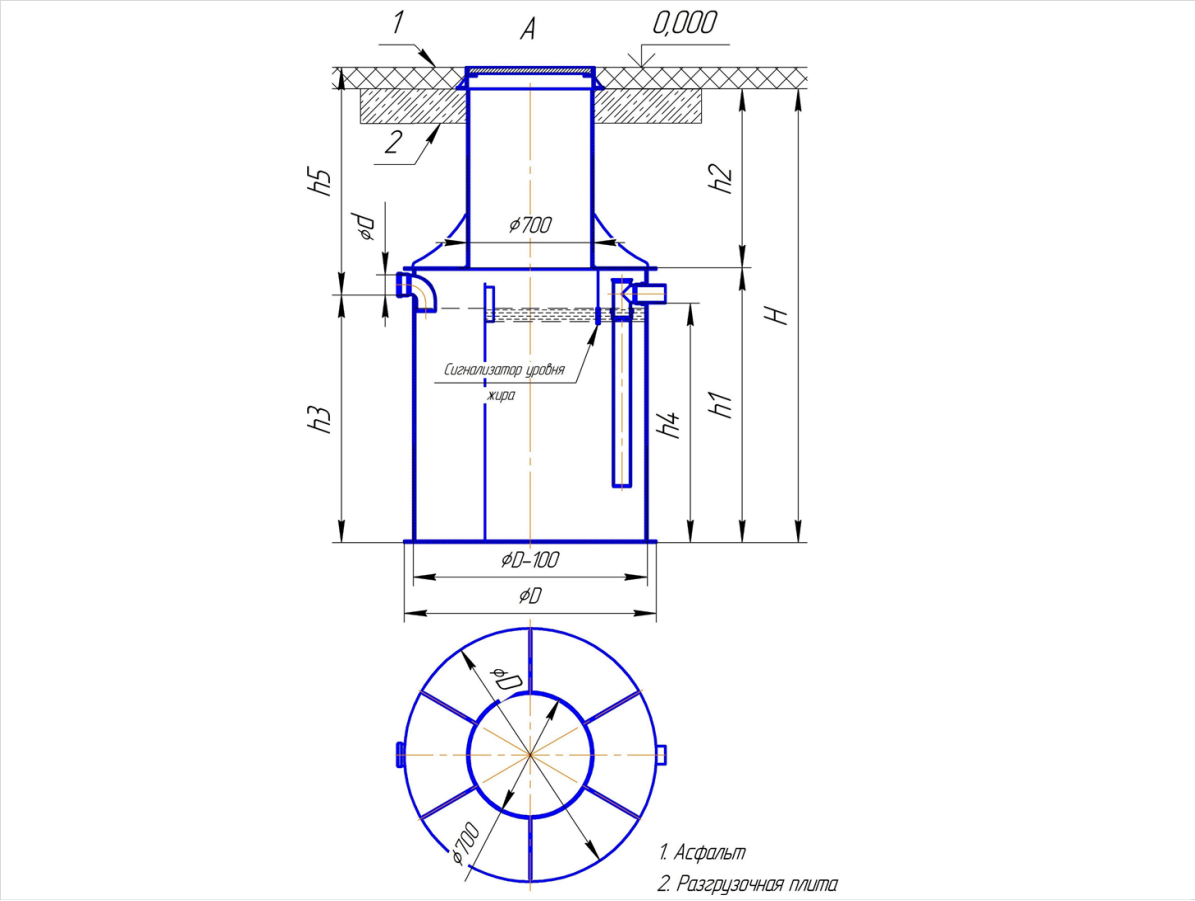

	Спецификация	Кол-во
v	Жироуловитель ПЭ-25-3500-В	1
	Сигнализатор уровня жидкости (LC2-1)	
v	Надставка технического колодца 0,5 м. *	1
	Лестница для техобслуживания 0,5 м.	
v	Крышка жироуловителя промышленного **	1

* Надставка технического колодца 0,5 м. (Необходима при подземной установке жироуловителя, когда h2>500 мм.)

** Крышка жироуловителя промышленного (Необходима при установке жироуловителя в помещении и при подземной установке на уровне газона)

Подп. дата	Инв. № дубл.	Взам. инв. №	Подп. и дата	Инв. № подл.

Изм.	Лист	№ докум.	Подп.	Дата		Лит.	Масса	Масштаб
Разраб.				13.06.2018	Жироуловитель ПЭ-25-3500-В		155	
Пров.						Лист 1	Листов 1	
Т. контр.								
Н. контр.					ООО "Пятый Элемент"			
Утв.								